euroclamp

CUSTODIA PER ELETTRONICA - 17,5mm

17,5mm - ELECTRONIC HOUSING

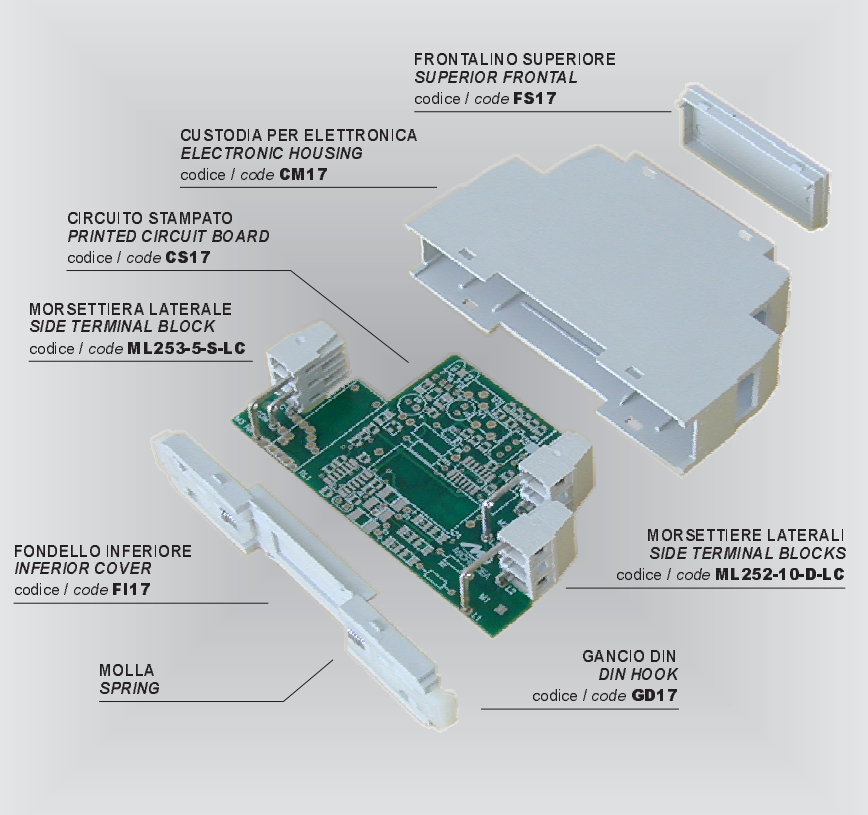

CEM17

La custodia per elettronica è realizzata per consentire connessioni fino a 12 poli.
Le morsettiere utilizzate hanno una capacità di connessione di 2,5mm^2.
L'ampio spazio interno a disposizione, permette il montaggio di un alto numero di componenti elettronici.
In caso di necessità, i morsetti non utilizzati possono essere chiusi, onde garantire una protezione completa della componentistica interna
La custodia è realizzata in materiale termoplastico autoestinguente.
Il colore standard è il grigio.
Sono possibili, su richiesta, colori speciali, lavorazioni sul frontalino superiore e marcature della custodia personalizzate.

The electronic housing is designed to accept connections up to 12 poles.
The terminal blocks mounted on the pcb have a wire section of 2,5mm^2 and the wide inner space allows the use and mounting of a high number of electronic components.
In case some terminal blocks are not needed, the correspondent hole on the housing can be closed so to grant a complete protection of inner components.
The housing is realized with a selfextinguishing polyammide standard colour is grey.
Special colours, modifications on superior frontal and imprintings are available on request.

DIMENSIONI D'INGOMBRO

OVERALL DIMENSIONS

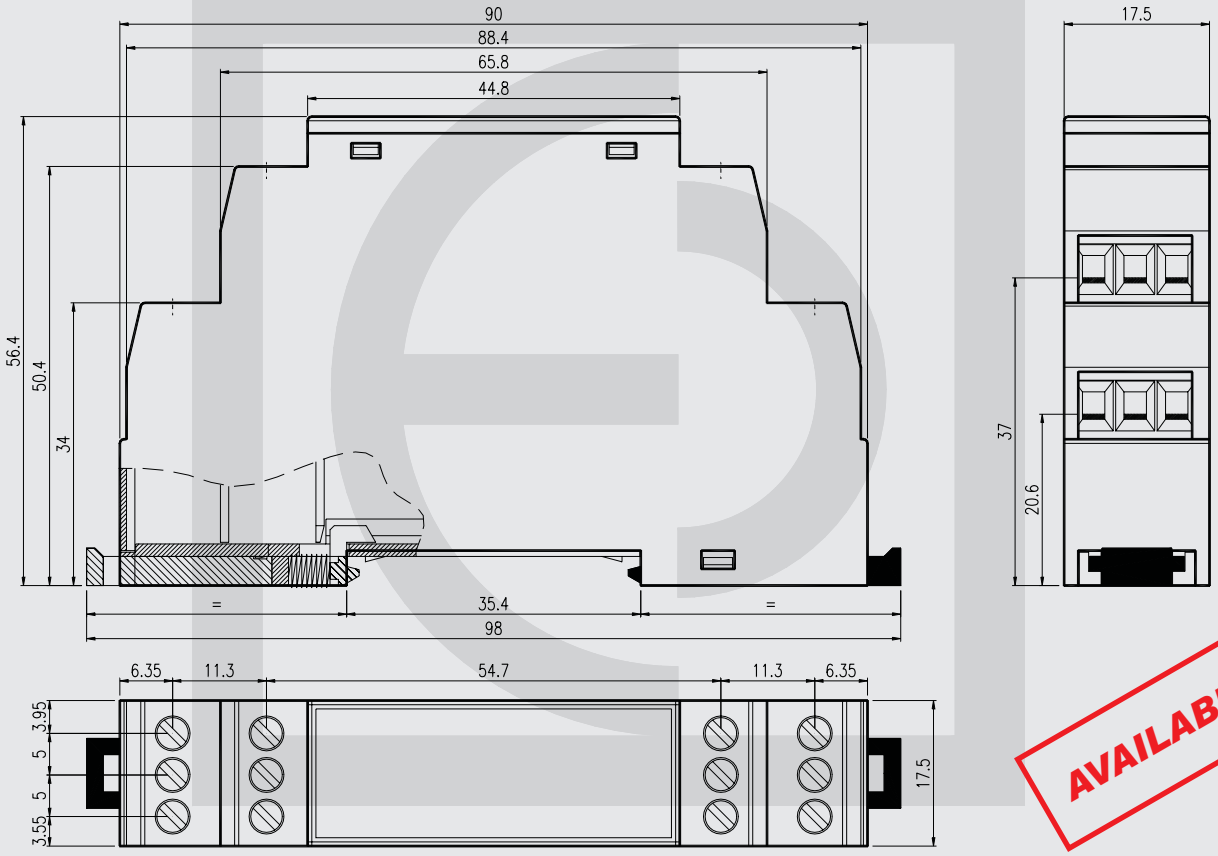

AVAILABLE

euroclamp

CUSTODIA PER ELETTRONICA - 17,5mm

17,5mm - ELECTRONIC HOUSING

DIMENSIONI CIRCUITO STAMPATO

PCB DIMENSIONS

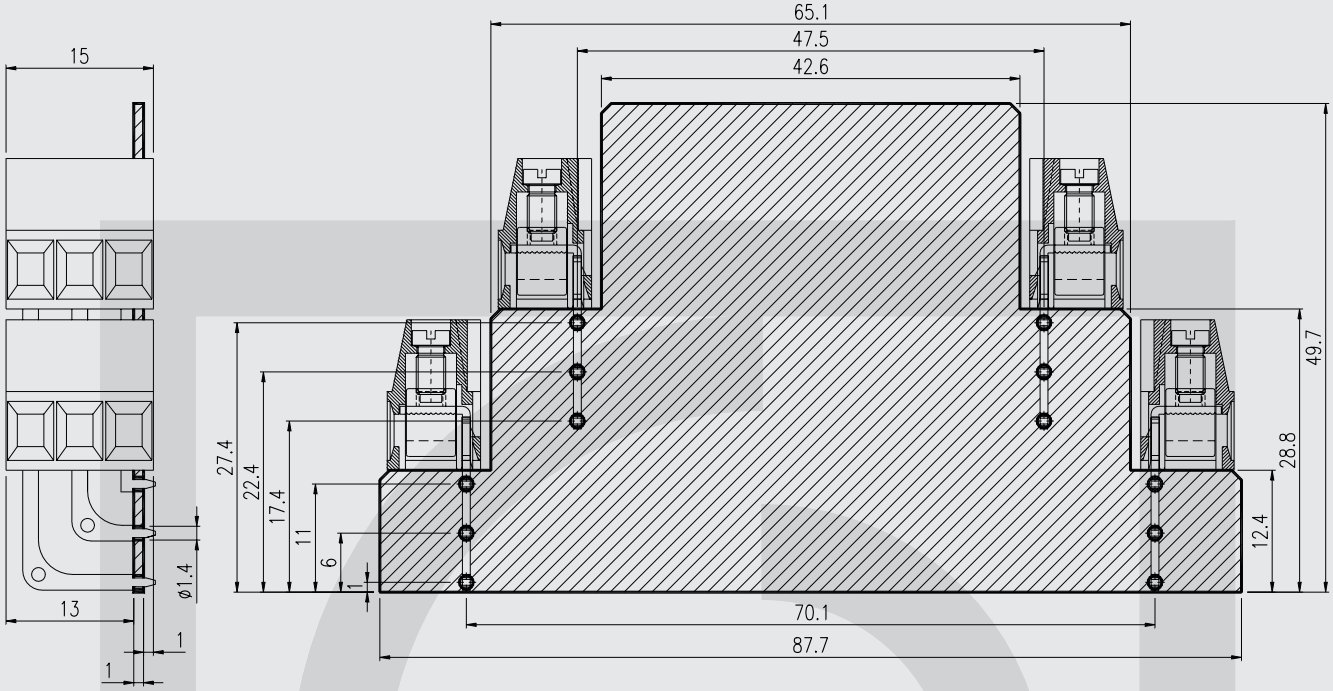

ASSIEME (CUSTODIA + CIRCUITO STAMPATO)

(ELECTRONIC HOUSING + PCB)

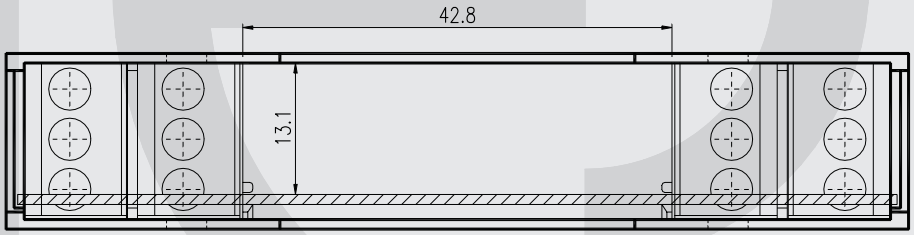

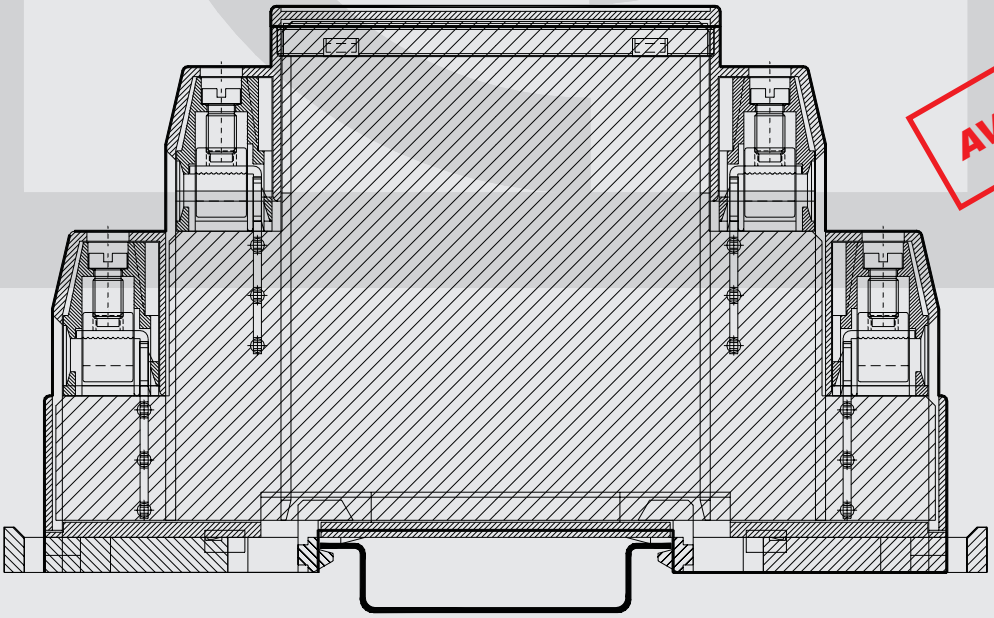

AVAILABLE